Uryu

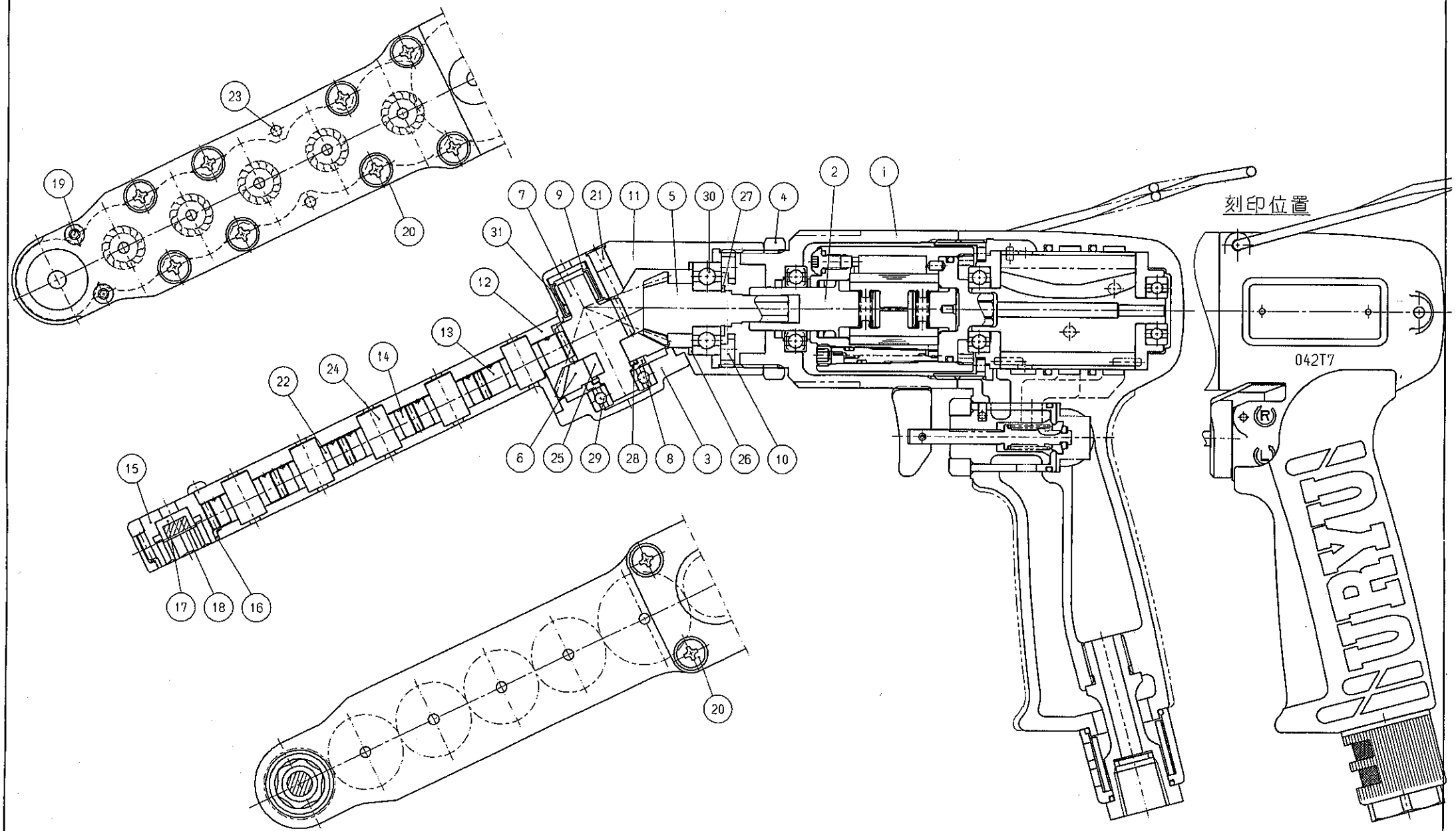

ユーザー USER	記事 NOTE		材質 MATERIAL	製図 DATE OF DRAWING	08/04/2006	三角法 3rd ANGLE PROJECTION	型式 TYPE UL60(20042T7)
		材料処理、表面処理 HEAT & SURFACE TREATMENT	-----	複写 DATE OF PRINTING			品名 NAME
				製図 DRAWN BY	OJIRI	尺度 SCALE	
			数量 QUANTITY	調査 CHECKED BY		1/1	ASSEMBLY DRAWING
			-----	承認 APPROVED BY			
			PIC No. 1	URYU SEISAKU, LTD.			CODE. 87031,2 VER. 01