URYU

図面名称	外観図	型式	UW-9SK
		図番	04131,04132 版 01

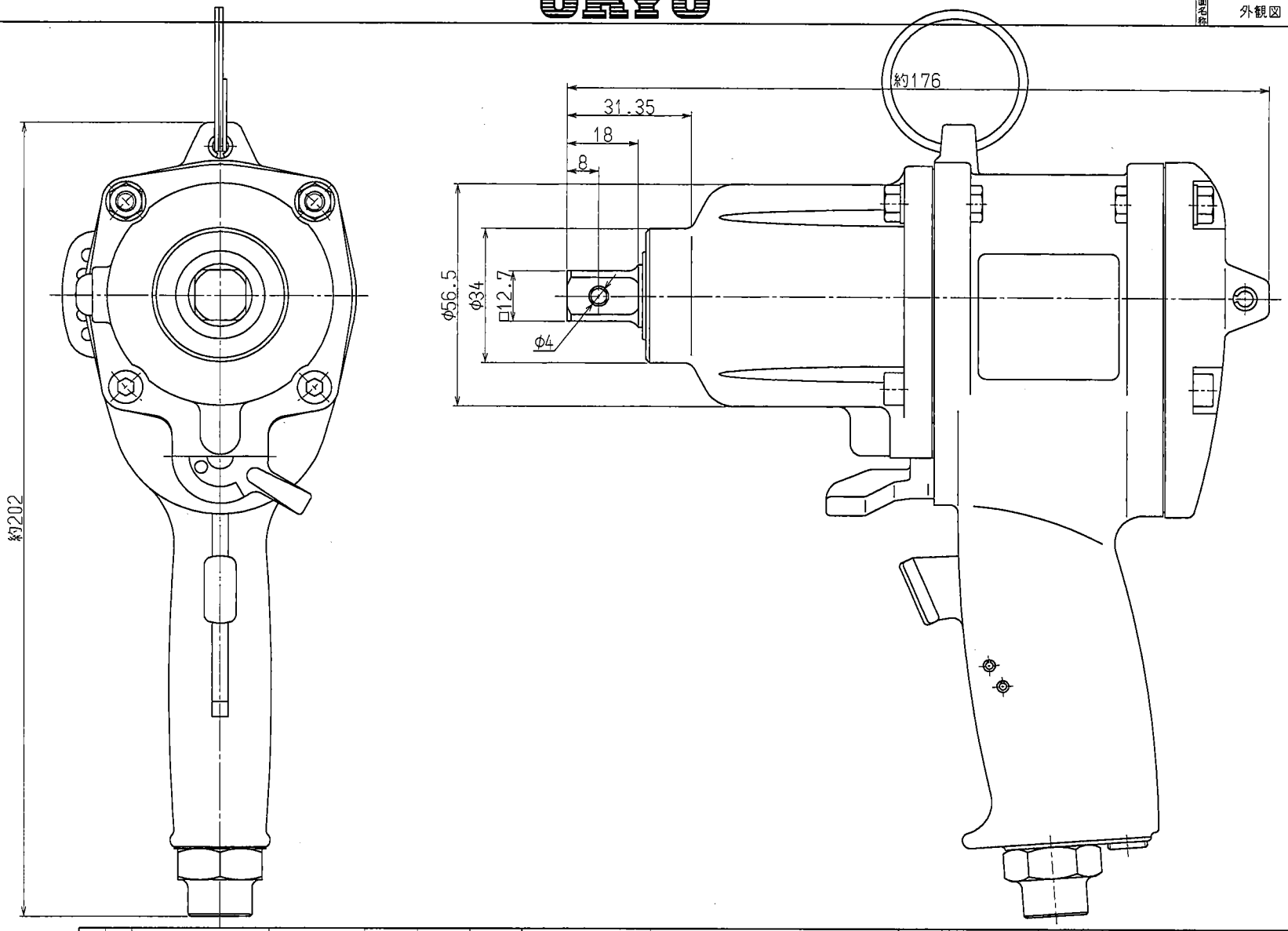

版	符号	訂正事項	改訂通知番号	年月日	作成	承認

来歴	記事	
	HRC	浸炭深サ
	表面処理	
	質量	

製図	02.03.25	材質	-----	型式	UW-9SK
複写		一台数	-----		
調査	森山	製図	元木	三角法	図面名称 外観図
承認	龍野	設計	元木	尺度 1/1	
瓜生製作株式会社				図番	04131,04132 版 01