URYU

図名	外観図	型式	UW-10SHK
		図番	05031,05032 版 01

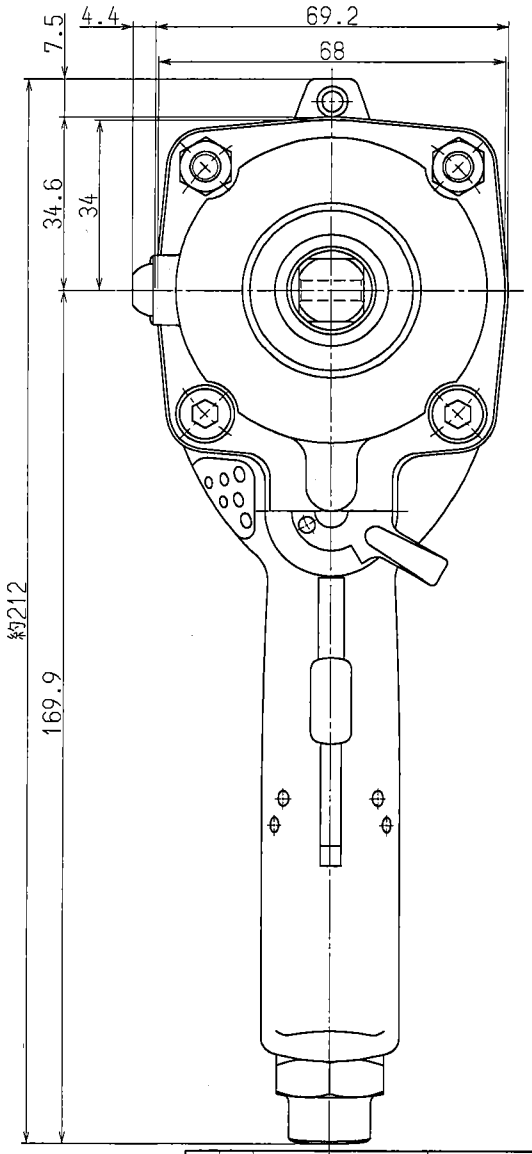

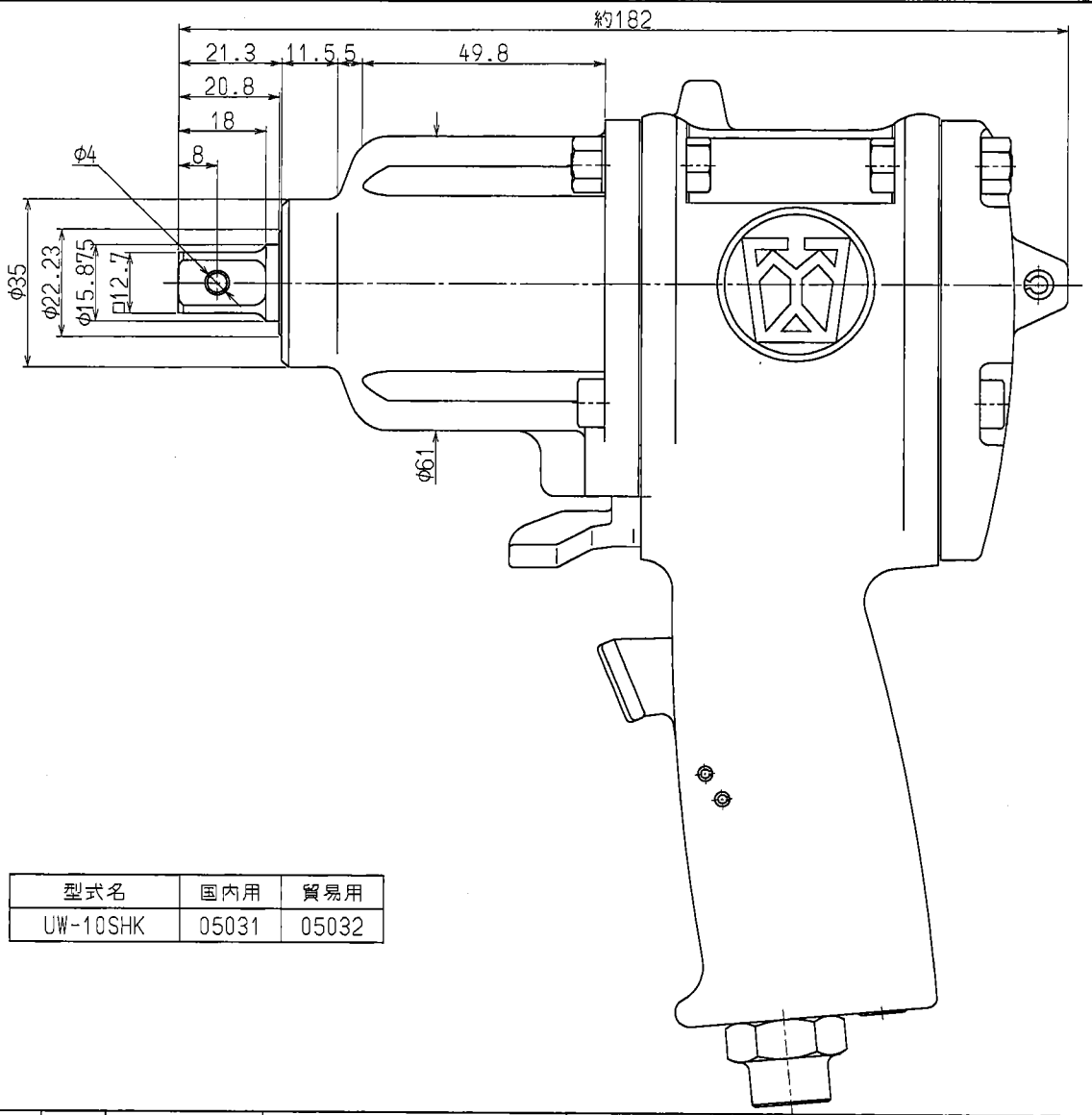

型式名	国内用	貿易用
UW-10SHK	05031	05032

版	符号	訂正事項	改訂通知番号	年月日	作成	承認

来歴	記事
	HRC 浸炭深サ
	表面処理
	質量

製図	10.09.16	材質	-----	型式	UW-10SHK
複写		一台数	-----		
調査	森山	製図	元木	三角法	図面名称 外観図
承認	龍野	設計	元木	尺度 1/1	
瓜生製作株式会社				図番	05031,05032 版 01